Копировально-фрезерный станок

Yilmaz FR 222

• применяется для многих фрезеровочных и сверлительных процедур, таких как проделывание отверстий для петель, ручек и полостей, а также для шпингалетов и замков,
• литой алюминиевый корпус,
• нержавеющие несущие оси с хромовым покрытием,
• шаблон из листового металла с покрытием,
• концевая фреза Ø5 мм.

* НОМЕНКЛАТУРА ЗАПАСНЫХ ЧАСТЕЙ И МЕХАНИЗМОВ

ТЕХНИЧЕСКИЕ ОСОБЕННОСТИ

	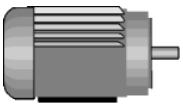	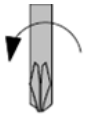	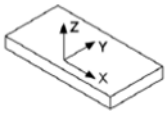	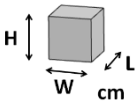		
				H W L cm	kg	kg
FR 222	1200 W 50 Hz 230 V AC P N PE	27000 dev/dak RPM	**x =** 245 mm **y =** 120 mm **z=** 80 mm	**W** = 53 **L** = 60,5 **H** = 48,5	26	29

РАЗМЕРЫ

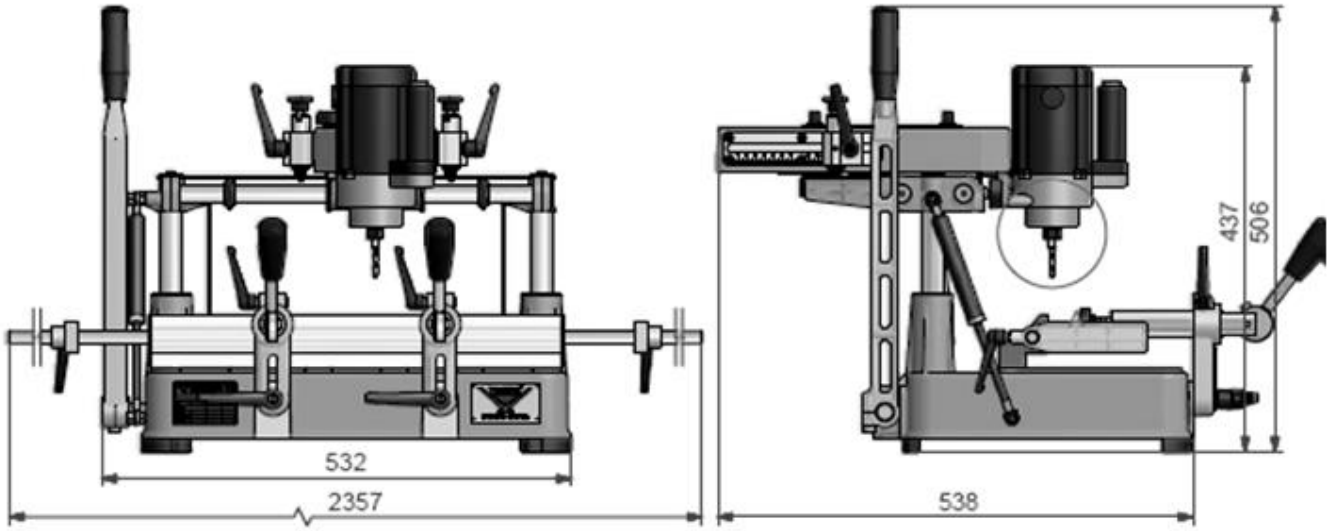

ПЕРЕЧЕНЬ ДЕТАЛЕЙ

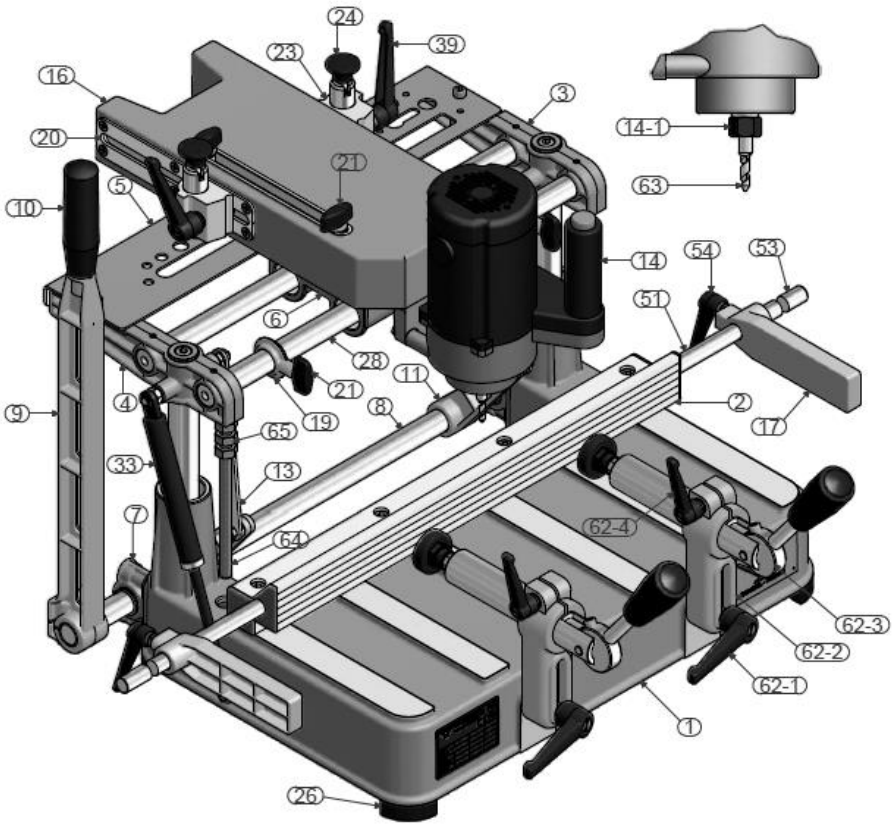

РИСУНОК 1

№	КОД / артикул	КОЛИЧЕСТВО	№	КОД / артикул	КОЛИЧЕСТВО
1	2TU012610-0062	1	33	1YY030000-0010	1
2	2TU012310-0006	1	39	3UA040030-0008	2
3	2TU012610-0063	1	51	2TU011110-0098	2
4	2TU012610-0064	1	53	2TU011110-0096	2
5	2TU011410-0003	1	54	3UA040030-0010	2
6	2TU012610-0065	1	62-1	3UA040030-0002	2
7	2TU012610-0071	2	62-2	2TU012610-0053	2
8	2TU011110-0090	1	62-3	3UA280030-0001	2
9	2TU012610-0068	1	62-4	3UA040030-0007	2
10	1PL010000-0012	1	63	1SK050000-0001	1
11	2TU012610-0066	2	64	2TU011110-0106	1
13	2TU011210-0010	2	65	1SC071000-0002	3
14	1EL070003-0002	1			
16	2TU012610-0067	1			
17	2TU012610-0069	2			
19	2TU012610-0070	2			
20	2TU011441-0585	2			
21	2TU011110-0146	4			
23	2TU012310-0075	2			
24	3UA030030-0002	2			
26	1PL030000-0019	4			
28	2TU015010-0003	2			

СПИСОК ЗАПАСНЫХ ЧАСТЕЙ

№	РИСУНОК	КОД / артикул	НАИМЕНОВАНИЕ ДЕТАЛИ
62-2	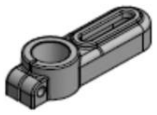	2TU012610-0009 2TU012610-0053	КРОНШТЕЙН ПРИЖИМА
62-3		3UA280030-0001 (FR 220)	ПРИЖИМ МЕХАНИЧЕСКИЙ
		1PL010000-0033	НАСАДКА НА ПРИЖИМ (пятка)
14		1EL070003-0002	Электродвигатель
63		1SK050000-0001	Фреза концевая 5 x 18 x 60 x 8
33		1YY030000-0010	АМОРТИЗАТОР
24		3UA030030-0002	ФИКСАТОР